WIESHEU

Minimat

Il piccolo forno da negozio ad aria calda per grandi mansioni

Informazioni sul prodotto

Piccolo nelle dimensioni, grande nelle prestazioni

Utilizzo

Il forno ad aria calda più piccolo di WIESHEU ha un minimo ingombro. Con il serbatoio dell'acqua opzionale esso può essere utilizzato anche in maniera mobile.

Umidificazione a tubo

Rapida generazione di vapore con la giusta quantità di umidità.

Inserimento

Rapido caricamento di tre o cinque teglie per camera in trasversale.

230 V

Il forno da negozio con allacciamento da 230 V (per Minimat 43 S).

Rapporti del flusso d'aria

Controllo intelligente grazie alla rotazione della ventola a destra e a sinistra, per una cottura uniforme.

Azionamento

Minimat può essere utilizzato in maniera facile e sicura dopo una breve formazione.

Area di montaggio

Il forno da negozio garantisce un'installazione flessibile. Persino e soprattutto dove c'è poco spazio. Grazie al bloccaggio di sicurezza esso può essere montato anche nell'area dei clienti.

Accessori

Elementi costruttivi stazione Minimat

Gli elementi in blu rappresentano i componenti minimi necessari, quelli in grigio sono selezionabili a piacere.

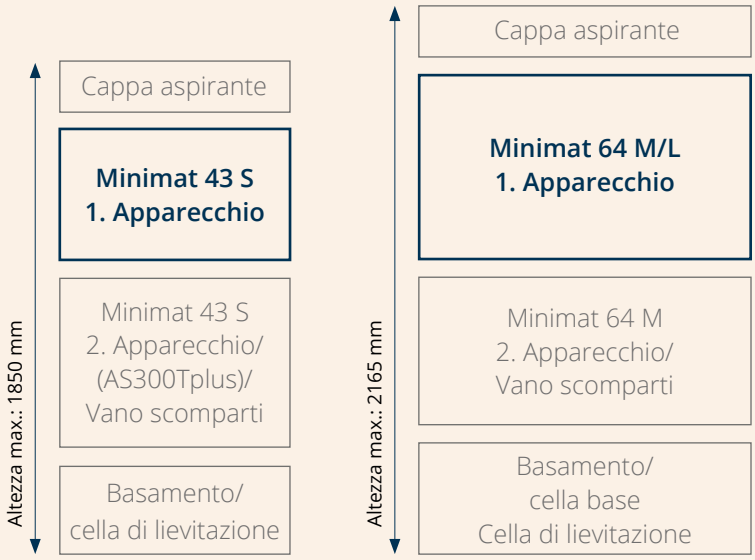

Caratteristiche aggiuntive

Ventola	Con una o due velocità della ventola
Alimentazione dell'acqua	Serbatoio o alimentazione fissa
Porta	Battuta d'arresto a destra o a sinistra
Sicurezza	Bloccaggio di sicurezza della porta che consente il montaggio anche nell'area clienti
Struttura modulare	È possibile ampliare la capacità in ogni momento

Sistema di comando Manuale

- Tasto On/Off
- Tasto umidificazione manuale
- Manopola timer
- Manopola impostazione temperatura
- Versione: Formato trasversale

Sistema di comando Comfort

- Pannello frontale in vetro con selettore circolare sotto forma di campo tattile
- Misura diagonale dello schermo 3,2"
- 32 programmi, ciascuno con 20 passaggi
- Autoavvio pre-programmabile
- 2 Lingue
- Programmazione tramite porta USB

Dimensioni e dettagli tecnici

Parte anteriore | Pagina | Parte posteriore | Parte superiore

Minimat 43 S

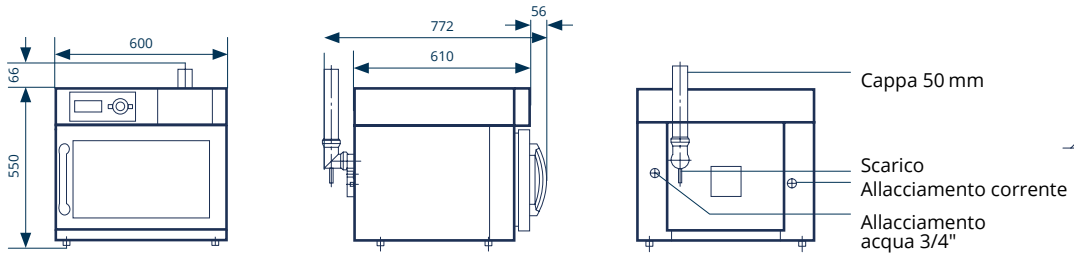

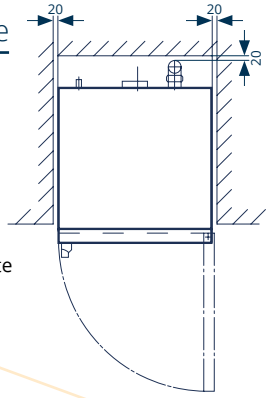

Minimat 64 M

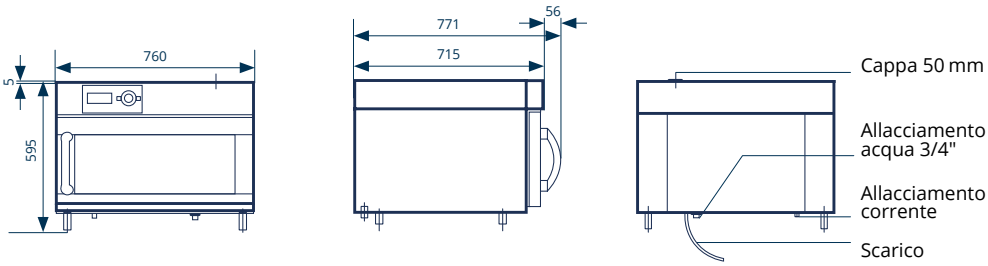

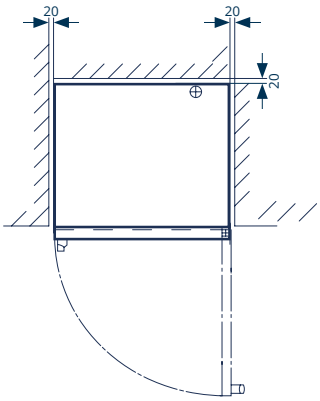

Minimat 64 L

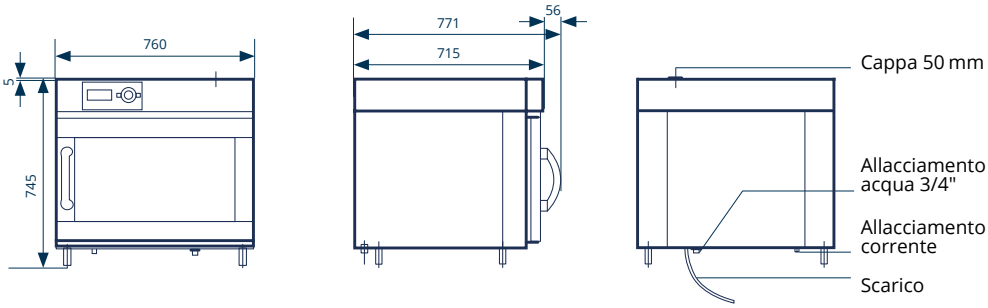

	Minimat 43 S	Minimat 64 M	Minimat 64 L
Quantità supporti Teglie x dimensione teglia (mm)	3 × 440 × 350	3 × 600 × 400	5 × 600 × 400
Distanza fra le teglie (mm)	85	85	80
Dimensioni esterne con tubazione (L × P × A in mm)	600 × 772 × 550*	760 × 771 × 595	760 × 771 × 745
Valori di collegamento			
- Rete	230 V 1 / N / PE	400 V 3 / N / PE	400 V 3 / N / PE
- Frequenza	50 Hz	50 Hz / 60 Hz	50 Hz / 60 Hz
- Assorbimento di corrente	13,5 A	7,7 A	11,3 A
- Potenza allacciata	3,1 kW	5,3 kW	7,8 kW
Peso (kg) / con serbatoio	52 / 54	70 / 71,5	89,5 / 91
Pressione acqua (kPa)	150 – 250	150 – 250	150 – 250

* Capacità di prodotti da forno per teglia (ad es. francesine): 15 di pasta fresca. 18 di pasta pre-infornata.

Con riserva di modifiche tecniche.

Versione 1

WIESHEU

Follow us!

Schleifwiesenstr. 27 71723 Großbottwar Germania
Telefono +49 7148 1629-0 info@wiesheu.de www.wiesheu.de